YE5超高效率三相异步电动机

YE5系列(P55)三相异步电动机是一般用途的封闭式笼型转子电机， 效率指标符合GB 18613-2020《电动机 能效限定值及能效等级》中 1级能效。产品广泛应用千风机、水泵、 压缩机、破碎机等各类通用机桩设备，是实现 配套主机节能减排的理想产品。

电动机 功率等级和安装尺寸符合IEC国际标准。电动机外壳防护等级为IP55,冷却方式为IC411,工作方式为连续工作制(S1)。电动机额定电压 为380V,额定频率 为50Hz。电动机运行地点海拔不超过1000m;环境空气温 度随季节变化，但最高温度不超过40℃，最低温度不低于－15℃。

公司简介
CompangIntroduction

一、企业概况

山西电机制造有限公司（原山西电机厂）位于山西省省会城市太原市，是一个具有60多年历史的中小型电机专业研发制造企业，是原国家机械工业部定点生产三相异步电动机的重点企业，是山西省电机制造行业的主导企业。公司是山西省“守合同重信用”单位，山西省AAA级质量信企业，2013中国最具影响力品牌企业。公司交流电动机获得山西省名牌产品称号，SXDJ商标荣获山西省著名商标，产品远销欧、亚、美等多个国家和地区。

公司于2014年5月完成了整体搬迁改造，设备投资5个亿，产能达10亿元，型式试验能力直接负载法可达3000kW。公司坚持走质量效益发展道路，按照ISO9001标准要求建立了质量管理体系，并通过中国中国质量认证中心(CQC)对企业的质量体系认证。同时还通过了ISO14001环境管理体系、ISO45001职业健康管理体系和ISO5001能源管理体系，公司的管理体系构架初具规模。

二、企业技术、产品及服务

公司是国家高新技术企业和绿色工厂企业，建有省级企业技术中心，与国内电机科研究院及高校建立了良好的产学研合作关系。近年来，积极贯彻落实国家节能减排产业政策，坚持绿色、高质量发展，不断加大技术创新与产品研发投入，积极打造企业核心竞争力，努力为用户提供更优质的产品和服务。公司是Y3、YE3、YE4、YR3、YZR3等多个系列国家级换代新产品的主要研制单位，是中国电气工业协会中小型电机分会理事单位，全国旋转电机标准化委员会、起重和屏蔽电机分标委员会会员单位，先后参与40余项国家、行业产品技术标准的制、修订工作，拥有多项自主知识产权，现有授权有效专利63项，其中发明专利7项。2019年公司荣获中国机械工业科技进步一等奖。2021年公司知识产权管理体系完成再认证审核，取得新的认证证书。

公司主要产品：YE3、YE4、YE5(IP55)、YE3(IP23)等系列高效节能电机；YBX3、YBX4、YBX5等系列高低压高效隔爆型电机，YKQ、YKE3、YKP等系列螺杆空压机专用电机；TVF、TYB等系列螺杆空压电机、风机水泵专用永磁同步电机；YPE、YTS系列变频调速电机；YX、YXKK、YR、YRKK、YSPKK等系列高压高效与变频电机以及高功率密度高压电机，YR3、CRS等系列绕线转子电机，YZR、YZ、YZP等系列起重冶金用电机，YG、YGP等系列辊道及辊道变频电机。

企业文化理念
The concept of corporate culture

- 发展理念：以质量求效益，以创新求发展
- 市场理念：一握山电手，永远是朋友
- 质量方针：关注顾客需求，持续改进创新，提供优质产品，增强顾客满意
- 品牌战略：深入人心，深入市场
- 团队精神：用勤奋实现我们的共同理想
- 创新理念：追求卓越，永不懈怠

YE5 系列（IP55）三相异步电动机

概述

YE5系列(P55)三相异步电动机是一般用途的封闭式笼型转子电机，效率指标符合GB 18613-2020《电动机能效限定值及能效等级》中1级能效。产品广泛应用于风机、水泵、压缩机、破碎机等各类通用机械设备，是实现配套主机节能减排的理想产品。

电动机功率等级和安装尺寸符合IEC国际标准。电动机外壳防护等级为IP55，冷却方式为IC411，工作方式为连续工作制(S1)。电动机额定电压为380V，额定频率为50Hz。电动机运行地点海拔不超过1000m；环境空气温度随季节变化，但最高温度不超过40℃，最低温度不低于-15℃。

电动机可根据用户需求进行派生设计。

①不同电压等级、不同频率、双轴伸、干(湿)热带型等特殊要求；

②可按要求提供定子绕组测温装置、温度开关、加热装置及轴承测温装置等。

2021年6月1日，GB 18613-2020标准正式实施后，公司首家推出新标准1级能效的YE5系列三相异步电动机，率先通过中国节能产品认证(证书号CVC21A02006371)，入选“国家工业节能技术装备推荐名录”，获得2021年度“能效之星”产品称号。

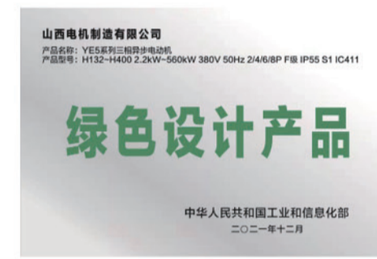

型号说明 Symbol explanation

YE5 — 132S1 — 2

- 2：规格代号：表示电动机极数为2极
- 132S1：规格代号：表示电动机中心高为132，机座长为S，铁心长度为1号
- YE5：产品代号：表示IE5效率等级三相异步电动机

技术数据

YE5 系列电机技术数据

表 1

型号 TYPE	功率 Output kW	电流 Electric Current A	转速 Speed r/min	效率 Eff. %	功率因数 Power Factor	堵转转矩 / 额定转矩 Locked Torque/ Rared Torque	最大转矩 / 额定转矩 Max.Torque/ Rared Torque	堵转电流 / 额定电流 Locked Current/ Rared Current	噪声 Noise dB(A)	振动 Vibration mm/s	重量 Weight kg
YE5-132S1-2	5.5	10.3	2944	92.6	0.88	2.0	2.3	9.5	79	2.3	75
YE5-132S2-2	7.5	13.7	2944	93.3	0.89	2.0	2.3	9.5	79	2.3	85
YE5-160M1-2	11	19.9	2944	94.0	0.89	2.0	2.3	9.5	81	2.3	130
YE5-160M2-2	15	27.1	2961	94.5	0.89	2.0	2.3	9.5	81	2.3	150
YE5-160L-2	18.5	33.3	2961	94.9	0.89	2.0	2.3	9.5	81	2.3	175
YE5-180M-2	22	39.5	2964	95.1	0.89	2.0	2.3	9.5	83	2.3	190
YE5-200L1-2	30	53.6	2967	95.5	0.89	2.0	2.3	9.0	84	2.3	280
YE5-200L2-2	37	65.9	2967	95.8	0.89	2.0	2.3	9.0	84	2.3	300
YE5-225M-2	45	80.0	2977	96.0	0.89	2.0	2.3	9.0	86	2.3	375
YE5-250M-2	55	97.6	2977	96.2	0.89	2.0	2.3	9.0	89	2.3	430
YE5-280S-2	75	132.7	2977	96.5	0.89	1.8	2.3	8.5	91	2.3	635
YE5-280M-2	90	159.0	2977	96.6	0.89	1.8	2.3	8.5	91	2.3	685
YE5-315S-2	110	194.0	2987	96.8	0.89	1.8	2.3	8.5	92	2.3	980
YE5-315M-2	132	232.6	2987	96.9	0.89	1.8	2.3	8.5	92	2.3	1110
YE5-315L1-2	160	278.5	2987	97.0	0.90	1.8	2.2	8.5	92	2.3	1250
YE5-315L2-2	200	347.4	2987	97.2	0.90	1.8	2.2	8.5	92	2.3	1340
YE5-355M1-2	220	382.1	2992	97.2	0.90	1.8	2.2	8.5	97	2.3	1500
YE5-355M2-2	250	434.2	2992	97.2	0.90	1.6	2.2	8.5	97	2.3	1950
YE5-355L1-2	280	480.9	2992	97.2	0.91	1.6	2.2	8.5	97	2.3	2050
YE5-355L2-2	315	541.1	2992	97.2	0.91	1.6	2.2	8.5	97	2.3	2200
YE5-400M1-2	355	609.8	2992	97.2	0.91	1.6	1.8	8.6	97	2.3	2700
YE5-400M2-2	400	687.1	2992	97.2	0.91	1.6	1.8	8.6	97	2.3	3005
YE5-400M3-2	450	773.0	2992	97.2	0.91	1.6	1.8	8.6	97	2.3	3100
YE5-400L1-2	500	858.9	2997	97.2	0.91	1.6	1.8	8.6	97	2.3	3200
YE5-400L2-2	560	961.9	2997	97.2	0.91	1.6	1.8	8.6	97	2.3	3300

山西电机制造有限公司 <<<<<<<<<<<<
>>>>>>> Shanxi Electric Motor Manufacturing Co., Ltd.

技术数据

YE5 系列电机技术数据

表 2

型号 TYPE	功率 Output kW	电流 Electric Current A	转速 Speed r/min	效率 Eff. %	功率因数 Power Factor	堵转转矩 / 额定转矩 Locked Torque/ Rared Torque	最大转矩 / 额定转矩 Max.Torque/ Rared Torque	堵转电流 / 额定电流 Locked Current/ Rared Current	噪声 Noise dB(A)	振动 Vibration mm/s	重量 Weight kg
YE5-132S-4	5.5	11.2	1447	93.4	0.80	2.0	2.3	9.5	71	2.3	80
YE5-132M-4	7.5	14.9	1447	94.0	0.81	2.0	2.3	9.5	71	2.3	95
YE5-160M-4	11	21.5	1467	94.6	0.82	2.0	2.3	9.5	73	2.3	145
YE5-160L-4	15	28.9	1467	95.1	0.83	2.0	2.3	9.5	73	2.3	170
YE5-180M-4	18.5	35.1	1477	95.3	0.84	2.0	2.3	9.5	76	2.3	210
YE5-180L-4	22	41.2	1477	95.5	0.85	2.0	2.3	9.5	76	2.3	235
YE5-200L-4	30	55.9	1477	95.9	0.85	2.0	2.3	9.5	76	2.3	300
YE5-225S-4	37	68.8	1480	96.1	0.85	2.0	2.3	9.0	78	2.3	360
YE5-225M-4	45	83.5	1480	96.3	0.85	2.0	2.3	9.0	78	2.3	435
YE5-250M-4	55	100.7	1480	96.5	0.86	2.0	2.3	9.0	79	2.3	460
YE5-280S-4	75	135.5	1480	96.7	0.87	2.0	2.3	8.5	80	2.3	610
YE5-280M-4	90	160.4	1480	96.9	0.88	2.0	2.3	8.5	80	2.3	690
YE5-315S-4	110	195.8	1485	97.0	0.88	1.8	2.2	8.5	88	2.3	1020
YE5-315M-4	132	234.7	1485	97.1	0.88	1.8	2.2	8.5	88	2.3	1200
YE5-315L1-4	160	281.0	1485	97.2	0.89	1.8	2.2	8.5	88	2.3	1210
YE5-315L2-4	200	350.5	1485	97.4	0.89	1.8	2.2	8.5	88	2.3	1330
YE5-355M1-4	220	385.6	1492	97.4	0.89	1.8	2.2	8.5	92	2.3	1400
YE5-355M2-4	250	438.2	1492	97.4	0.89	1.8	2.2	8.5	92	2.3	1700
YE5-355L1-4	280	485.3	1492	97.4	0.90	1.8	2.2	8.5	92	2.3	1760
YE5-355L2-4	315	546.0	1492	97.4	0.90	1.8	2.2	8.5	92	2.3	1850
YE5-400M1-4	355	615.3	1495	97.4	0.90	1.8	1.8	8.5	93	2.3	2150
YE5-400M2-4	400	693.3	1495	97.4	0.90	1.8	1.8	8.5	93	2.3	2500
YE5-400M3-4	450	778.0	1495	97.4	0.90	1.8	1.8	8.5	93	2.3	2600
YE5-400L1-4	500	866.6	1495	97.4	0.90	1.8	1.8	8.5	93	2.3	2700
YE5-400L2-4	560	970.6	1495	97.4	0.90	1.8	1.8	8.5	93	2.3	2800

技术数据

YE5 系列电机技术数据

表 3

型号 TYPE	功率 Output kW	电流 Electric Current A	转速 Speed r/min	效率 Eff. %	功率因数 Power Factor	堵转转矩 / 额定转矩 Locked Torque/ Rared Torque	最大转矩 / 额定转矩 Max.Torque/ Rared Torque	堵转电流 / 额定电流 Locked Current/ Rared Current	噪声 Noise dB(A)	振动 Vibration mm/s	重量 Weight kg
YE5-132S-6	3	7.1	967	90.6	0.71	2.0	2.1	7.5	69	2.3	80
YE5-132M1-6	4	9.2	967	91.4	0.72	2.0	2.1	8.0	69	2.3	90
YE5-132M2-6	5.5	12.6	967	92.2	0.72	2.0	2.1	8.0	69	2.3	100
YE5-160M-6	7.5	16.1	977	92.9	0.76	2.0	2.1	8.0	73	2.3	145
YE5-160L-6	11	23.2	977	93.7	0.77	2.0	2.1	8.5	73	2.3	170
YE5-180L-6	15	30.2	977	94.3	0.80	2.0	2.1	8.5	73	2.3	230
YE5-200L1-6	18.5	37.1	977	94.6	0.80	2.0	2.1	8.5	73	2.3	275
YE5-200L2-6	22	43.5	977	94.9	0.81	2.0	2.1	8.5	73	2.3	290
YE5-225M-6	30	58.3	994	95.3	0.82	2.0	2.1	8.3	74	2.3	375
YE5-250M-6	37	70.8	994	95.6	0.83	2.0	2.1	8.3	76	2.3	435
YE5-280S-6	45	86.0	994	95.8	0.83	2.0	2.0	8.5	78	2.3	555
YE5-280M-6	55	103.6	994	96.0	0.84	2.0	2.0	8.5	78	2.3	615
YE5-315S-6	75	140.9	994	96.3	0.84	1.6	2.0	8.0	83	2.3	1000
YE5-315M-6	90	166.7	994	96.5	0.85	1.6	2.0	8.0	83	2.3	1140
YE5-315L1-6	110	203.5	994	96.6	0.85	1.6	2.0	8.0	83	2.3	1260
YE5-315L2-6	132	240.9	994	96.8	0.86	1.6	2.0	8.0	83	2.3	1370
YE5-355M1-6	160	291.7	995	96.9	0.86	1.6	2.0	8.0	85	2.3	1600
YE5-355M2-6	200	364.3	995	97.0	0.86	1.6	2.0	8.0	85	2.3	1700
YE5-355L1-6	220	400.7	995	97.0	0.86	1.6	2.0	8.0	85	2.3	1750
YE5-355L2-6	250	455.3	995	97.0	0.86	1.6	2.0	8.0	85	2.3	1800
YE5-400M1-6	280	510.0	995	97.0	0.86	1.6	2.0	8.0	92	2.3	1850
YE5-400M2-6	315	573.7	995	97.0	0.86	1.6	1.8	7.9	92	2.3	1900
YE5-400M3-6	355	646.6	995	97.0	0.86	1.6	1.8	7.9	92	2.3	1950
YE5-400L1-6	400	728.5	997	97.0	0.86	1.6	1.8	7.9	92	2.3	2000
YE5-400L2-6	450	819.6	997	97.0	0.86	1.6	1.8	7.9	92	2.3	2100

山西电机制造有限公司 <<<<<<<<<<<<
>>>>>>> Shanxi Electric Motor Manufacturing Co., Ltd.

技术数据

YE5 系列电机技术数据

表 4

型号 TYPE	功率 Output kW	电流 Electric Current A	转速 Speed r/min	效率 Eff. %	功率因数 Power Factor	堵转转矩 / 额定转矩 Locked Torque/ Rared Torque	最大转矩 / 额定转矩 Max.Torque/ Rared Torque	堵转电流 / 额定电流 Locked Current/ Rared Current	噪声 Noise dB(A)	振动 Vibration mm/s	重量 Weight kg
YE5-132S-8	2.2	5.5	717	87.2	0.70	1.8	2.0	7.5	64	2.3	80
YE5-132M-8	3	7.4	717	88.4	0.70	1.8	2.0	7.8	64	2.3	100
YE5-160M1-8	4	9.6	727	89.4	0.71	1.8	2.0	7.9	68	2.3	140
YE5-160M2-8	5.5	12.8	727	90.4	0.72	1.8	2.0	8.1	68	2.3	150
YE5-160L-8	7.5	17.1	737	91.3	0.73	1.8	2.0	7.8	68	2.3	185
YE5-180L-8	11	24.5	737	92.2	0.74	1.8	2.0	7.9	70	2.3	215
YE5-200L-8	15	32.7	737	92.9	0.75	1.8	2.0	8.0	73	2.3	295
YE5-225S-8	18.5	40.2	737	93.3	0.75	1.8	2.0	8.1	73	2.3	325
YE5-225M-8	22	47.0	737	93.6	0.76	1.8	2.0	8.3	73	2.3	345
YE5-250M-8	30	62.9	737	94.1	0.77	1.8	2.0	7.9	75	2.3	475
YE5-280S-8	37	77.3	745	94.4	0.77	1.8	2.0	7.9	76	2.3	550
YE5-280M-8	45	92.6	745	94.7	0.78	1.8	2.0	7.9	76	2.3	685
YE5-315S-8	55	111.5	745	94.9	0.79	1.6	2.0	8.2	82	2.3	1120
YE5-315M-8	75	149.5	745	95.3	0.80	1.6	2.0	7.6	82	2.3	1250
YE5-315L1-8	90	179.0	745	95.5	0.80	1.6	2.0	7.7	82	2.3	1320
YE5-315L2-8	110	218.3	745	95.7	0.80	1.6	2.0	7.7	82	2.3	1400
YE5-355M1-8	132	261.4	747	95.9	0.80	1.6	2.0	7.7	89	2.3	2420
YE5-355M2-8	160	312.3	747	96.1	0.81	1.6	2.0	7.7	89	2.3	2600
YE5-355L1-8	185	360.4	747	96.3	0.81	1.6	2.0	7.7	89	2.3	2650
YE5-355L2-8	200	389.6	747	96.3	0.81	1.6	2.0	7.8	89	2.3	2700
YE5-400M1-8	220	428.5	747	96.3	0.81	1.6	2.0	7.8	91	2.3	2750
YE5-400M2-8	250	487.0	747	96.3	0.81	1.6	1.8	7.6	91	2.3	2800
YE5-400M3-8	280	538.7	747	96.3	0.82	1.6	1.8	7.6	91	2.3	2850
YE5-400L1-8	315	606.1	747	96.3	0.82	1.6	1.8	7.6	91	2.3	2900
YE5-400L2-8	355	683.1	747	96.3	0.82	1.6	1.8	7.6	91	2.3	3000

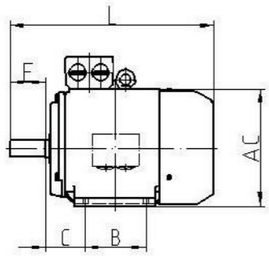

H132

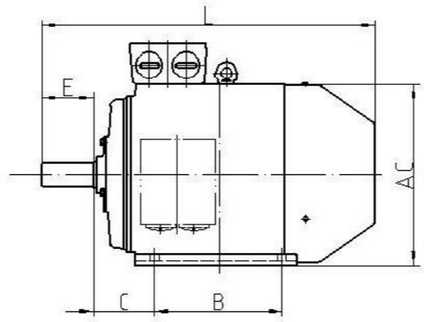

H160~H400

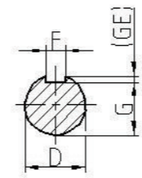

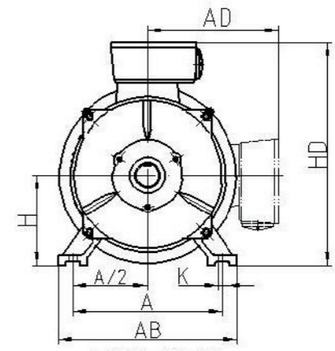

H132~H400

机座带底脚，端盖上无凸缘的电动机

单位：mm

机座号	极数	安装尺寸及公差 /mm																	外形尺寸 /mm				
		A	B	C		D		E		F		G^a		H		K^b			AB	AC	AD	HD	L
		基本尺寸	基本尺寸	基本尺寸	极限偏差	基本尺寸	极限偏差	基本尺寸	极限偏差	基本尺寸	极限偏差	基本尺寸	极限偏差	基本尺寸	极限偏差	基本尺寸	极限偏差	位置度公差					
132S	2 ~ 8	216	140	89	±2.0	38	+0.018 +0.002	80	±0.37	10	0 −0.036	33	0 −0.2	132	0 −0.5	12	+0.43 0	Φ1.0Ⓜ	270	310	230	365	500
132M			178																				538
160M		254	210	108	±3.0	42		110	±0.43	12	0 −0.043	37		160		14.5		Φ1.2Ⓜ	320	340	260	425	654
160L			254																				684
180M		279	241	121		48				14		42.5		180					355	390	285	460	736
180L			279																				784
200L		318	305	133		55	+0.030 +0.011			16		49		200		18.5	+0.52 0		395	445	320	520	773
225S	4,8	356	286	149	±4.0	60		140	±0.50	18		53		225					435	495	350	575	814
225M	2		311			55		110	±0.43	16		49											809
	4,6,8					60		140	±0.50	18		53											839
250M	2	406	349	168										250		24		Φ2.0Ⓜ	490	550	390	635	910
	4,6,8					65						58											

a G=D−GE,GE 的极限偏差为($^{+0.20}_{0}$)。 b K 孔的位置度公差以轴伸的轴线为基准。

机座号	极数	安装尺寸及公差 /mm																	外形尺寸 /mm				
		A	B	C		D		E		F		G^a		H		K^b			AB	AC	AD	HD	L
		基本尺寸	基本尺寸	基本尺寸	极限偏差	基本尺寸	极限偏差	基本尺寸	极限偏差	基本尺寸	极限偏差	基本尺寸	极限偏差	基本尺寸	极限偏差	基本尺寸	极限偏差	位置度公差					
280S	2	457	368	190	±4.0	65	+0.030 +0.011	140	±0.50	18	0 −0.043	58	0 −0.2	280	0 −1.0	24	+0.52 0	Φ2.0Ⓜ	550	630	435	705	974
	4,6,8					75				20	0 −0.052	67.5											
280M	2		419			65				18	0 −0.043	58											1025
	4,6,8					75				20	0 −0.052	67.5											
315S	2	508	406	216		65				18	0 −0.043	58		315		28			635	645	530	845	1198
	4,6,8					80		170		22	0 −0.052	71											1228
315M	2		457			65		140		18	0 −0.043	58											1308
	4,6,8					80		170		22	0 −0.052	71											1338
315L	2		508			65		140		18	0 −0.043	58											1308
	4,6,8					80		170		22		71											1338
355M	2	610	560	254		75		140		20	0 −0.052	67.5		355					730	710	655	1010	1401
355L			630																				1546
355M	4,6,8		560			95	+0.035 +0.013	170		25		86											1431
355L			630																				1576
400M	2	686	710	280		85				22		76		400		35			806	856	678	1078	1750
400L																							1940
400M	4,6,8					110		210	±0.57	28		100											1790
400L						120				32	0 −0.062	109											1980

a G=D−GE,GE 的极限偏差为($^{+0.20}_{0}$)。 b K 孔的位置度公差以轴伸的轴线为基准。

山西电机制造有限公司 Shanxi Electric Motor Manufacturing Co., Ltd.
山西电机制造有限公司 Shanxi Electric Motor Manufacturing Co., Ltd.

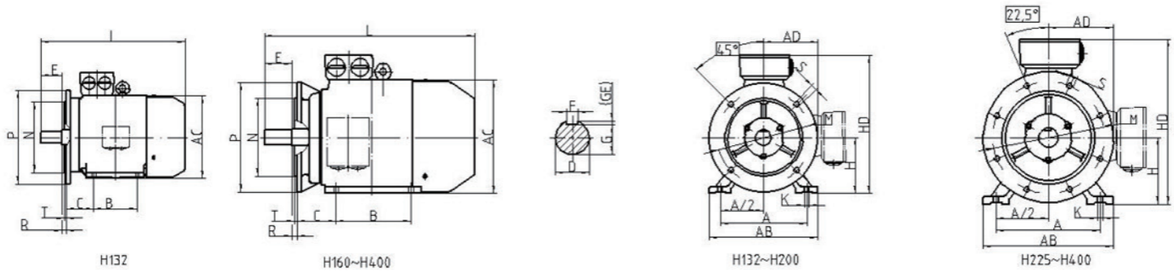

机座带底脚，端盖上有凸缘（带通孔）的电动机

单位：mm

机座号	凸缘号	极数	安装尺寸及公差 /mm																																	外形尺寸 /mm				
			A	B	C		D		E		F		G[a]		H		K[b]			M	N		P[c]	R[d]		S[b]			T		凸缘孔数	AB	AC	AD	HD	L
			基本尺寸	基本尺寸	基本尺寸	极限偏差	基本尺寸	极限偏差	基本尺寸	极限偏差	基本尺寸	极限偏差	基本尺寸	极限偏差	基本尺寸	极限偏差	基本尺寸	极限偏差	位置度公差		基本尺寸	极限偏差		基本尺寸	极限偏差	基本尺寸	极限偏差	位置度公差	基本尺寸	极限偏差						
132S	FF265	2 ~ 8	216	140	89	±2.0	38	+0.018 +0.002	80	±0.37	10	0 −0.036	33	0 −0.2	132	0 −0.5	12	+0.43 0	Φ1.0 Ⓜ	265	230	+0.016 −0.013	300	0	±2.0	14.5	+0.43 0	Φ1.2 Ⓜ	4	0 −0.12	4	270	310	230	365	500
132M				178																																	538
160M	FF300		254	210	108	±3.0	42		110	±0.43	12	0 −0.043	37		160		14.5			300	250		350		±3.0	18.5	+0.52 0		5			320	340	260	425	654
160L				254																																	684
180M			279	241	121		48				14		42.5		180																	355	390	285	460	736
180L				279																																	784
200L	FF350		318	305	133		55				16		49		200		18.5			350	300	±0.016	400									395	445	320	520	773
225S	FF400	4,8	356	286	149	±4.0	60	+0.030 +0.011	140	±0.50	18		53		225					400	350	±0.018	450		±4.0						8	435	495	350	575	814
225M		2		311			55		110	±0.43	16		49																								809
		4,6,8					60		140	±0.50	18		53																								839
250M	FF500	2	406	349	168										250		24		Φ2.0 Ⓜ	500	450	±0.020	550									490	550	390	635	910
		4,6,8					65						58																								

a G=D−GE,GE 的极限偏差为 $\left(^{+0.20}_{0}\right)$。 b K、S 孔的位置度公差以轴伸的轴线为基准。 c P 尺寸为最大极限值。 d R 为凸缘配合面与轴伸间的距离。

机座带底脚，端盖上有凸缘（带通孔）的电动机（续）

单位：mm

机座号	凸缘号	极数	安装尺寸及公差 /mm																																	外形尺寸 /mm				
			A	B	C		D		E		F		G[a]		H		K[b]			M	N		P[c]	R[d]		S[b]			T		凸缘孔数	AB	AC	AD	HD	L
			基本尺寸	基本尺寸	基本尺寸	极限偏差	基本尺寸	极限偏差	基本尺寸	极限偏差	基本尺寸	极限偏差	基本尺寸	极限偏差	基本尺寸	极限偏差	基本尺寸	极限偏差	位置度公差		基本尺寸	极限偏差		基本尺寸	极限偏差	基本尺寸	极限偏差	位置度公差	基本尺寸	极限偏差						
280S	FF500	2	457	368	190	±4.0	65	+0.030 +0.011	140	±0.50	18	0 −0.043	58	0 −0.2	280	0 −1.0	24	+0.52 0	Φ2.0 Ⓜ	500	450	±0.020	550	0	±4.0	18.5	+0.52 0	Φ1.2 Ⓜ	5	0 −0.12	8	550	630	435	705	974
		4,6,8					75				20	0 −0.052	67.5																								
280M		2		419			65				18	0 −0.043	58																								1025
		4,6,8					75				20	0 −0.052	67.5																								
315S	FF600	2	508	406	216		65		170		18	0 −0.043	58		315		28			600	550	±0.022	660			24		Φ2.0 Ⓜ	6	0 −0.15		635	645	530	845	1198
		4,6,8					80				22	0 −0.052	71																								1228
315M		2		457			65		140		18	0 −0.043	58																								1308
		4,6,8					80		170		22	0 −0.052	71																								1338
315L		2		508			65		140		18	0 −0.043	58																								1308
		4,6,8					80		170		22	0 −0.052	71																								1338
355M	FF740	2	610	560	254		75		140		20		67.5		355					740	680	±0.025	800									730	710	655	1010	1401
355L				630																																	1546
355M		4,6,8		560			95	+0.035 +0.013	170		25	0 −0.052	86																								1431
355L				630																																	1576
400M	FF940	2	686	710	280		85				22		76		400		35			940	880	±0.028	1000			28						806	856	678	1078	1750
400L																																					1940
400M		4,6,8					110		210	±0.57	28		100																								1790
400L							120				32	0 −0.062	109																								1980

a G=D−GE,GE 的极限偏差为 $\left(^{+0.20}_{0}\right)$。 b K、S 孔的位置度公差以轴伸的轴线为基准。 c P 尺寸为最大极限值。 d R 为凸缘配合面与轴伸间的距离。

山西电机制造有限公司 Shanxi Electric Motor Manufacturing Co., Ltd.
山西电机制造有限公司 Shanxi Electric Motor Manufacturing Co., Ltd.

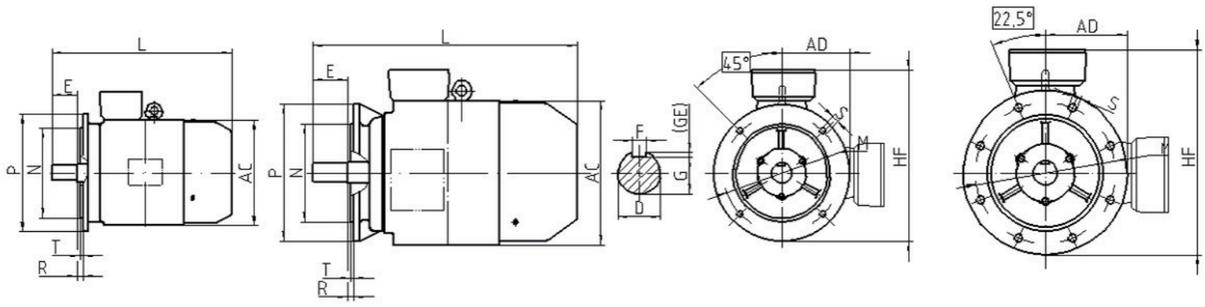

H132　　H160~H280　　H132~H200　　H225~H280

机座不带底脚，端盖上有凸缘（带通孔）的电动机　　单位：mm

机座号	凸缘号	极数	安装尺寸及公差 /mm																					外形尺寸 /mm			
			D		E		F		G[a]		M	N		P[c]	R[d]		S[b]			T		凸缘孔数	AC	AD	HF	L
			基本尺寸	极限偏差	基本尺寸	极限偏差	基本尺寸	极限偏差	基本尺寸	极限偏差		基本尺寸	极限偏差		基本尺寸	极限偏差	基本尺寸	极限偏差	位置度公差	基本尺寸	极限偏差					
132S	FF265	2 ~ 8	38	+0.018 +0.002	80	±0.37	10	0 −0.036	33	0 −0.2	265	230	+0.016 −0.013	300	0	±2.0	14.5	+0.43 0	Φ1.2Ⓜ	4	0 −0.12	4	310	230	335	500
132M																										538
160M	FF300		42		110	±0.43	12	0 −0.043	37		300	250		350		±3.0	18.5	+0.52 0		5			340	260	390	654
160L																										684
180M			48				14		42.5														390	285	435	736
180L																										784
200L	FF350		55	+0.030 +0.011			16		49		350	300	±0.016	400									445	320	495	773
225S	FF400	4,8	60		140	±0.50	18		53		400	350	±0.018	450		±4.0						8	495	350	550	814
225M		2	55		110	±0.43	16		49																	809
		4,6,8	60		140	±0.50	18		53																	839
250M	FF500	2									500	450	±0.020	550									550	390	615	910
		4,6,8	65						58																	
280S	FF500	2	65	+0.030 +0.011	140	±0.50	18	0 −0.043	58	0 −0.2	500	450	±0.020	550	0	±4.0	18.5	+0.52 0	Φ1.2Ⓜ	5	0 −0.12	8	630	435	675	974
		4,6,8	75				20	0 −0.052	67.5																	
280M		2	65				18	0 −0.043	58																	1025
		4,6,8	75				20	0 −0.052	67.5																	

a G=D−GE,GE 的极限偏差为 $\left(\begin{smallmatrix}+0.20\\0\end{smallmatrix}\right)$。　b S 孔的位置度公差以轴伸的轴线为基准。　c P 尺寸为最大极限值。　d R 为凸缘配合面与轴伸间的距离。

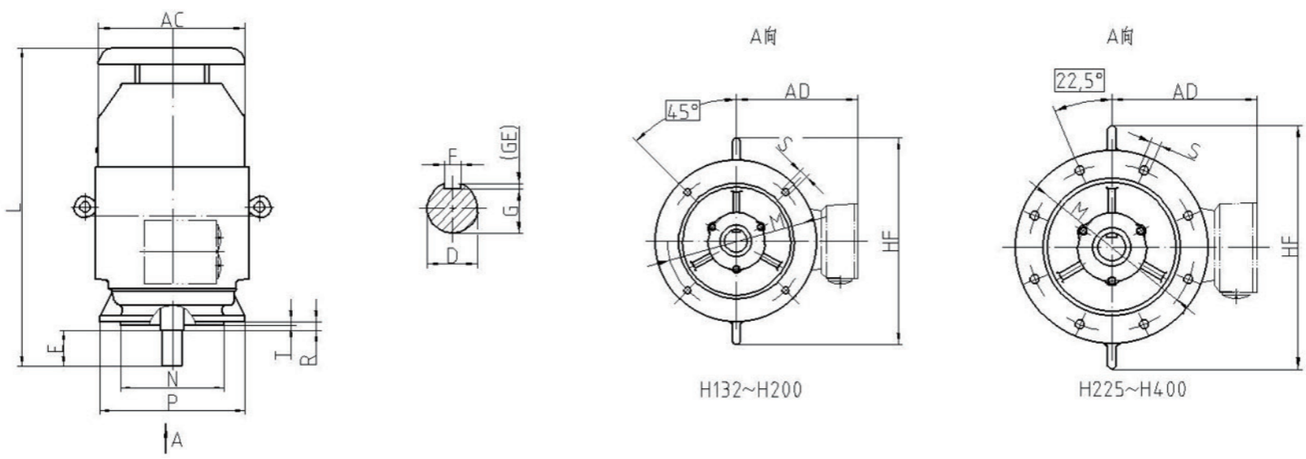

H132~H200　　H225~H400

立式安装，机座不带底脚，端盖上有凸缘（带通孔），轴伸向下的电动机　　单位：mm

机座号	凸缘号	极数	安装尺寸及公差 /mm																					外形尺寸 /mm			
			D		E		F		G[a]		M	N		P[c]	R[d]		S[b]			T		凸缘孔数	AC	AD	HF	L
			基本尺寸	极限偏差	基本尺寸	极限偏差	基本尺寸	极限偏差	基本尺寸	极限偏差		基本尺寸	极限偏差		基本尺寸	极限偏差	基本尺寸	极限偏差	位置度公差	基本尺寸	极限偏差					
132S	FF265	2 ~ 8	38	+0.018 +0.002	80	±0.37	10	0 −0.036	33	0 −0.2	265	230	+0.016 −0.013	300	0	±2.0	15	+0.43 0	Φ1.2Ⓜ	4	0 −0.12	4	310	230	335	500
132M																										538
160M	FF300		42		110	±0.43	12	0 −0.043	37		300	250		350		±3.0	18.5	+0.52 0		5			340	260	390	654
160L																										684
180M			48				14		42.5														390	285	505	736
180L																										784
200L	FF350		55	+0.030 +0.011			16		49		350	300	±0.016	400									445	320	565	773
225S	FF400	4,8	60		140	±0.50	18		53		400	350	±0.018	450		±4.0						8	495	350	625	814
225M		2	55		110	±0.43	16		49																	809
		4,6,8	60		140	±0.50	18		53																	839
250M	FF500	2									500	450	±0.020	550									550	390	670	910
		4,6,8	65						58																	

a G=D−GE,GE 的极限偏差为 $\left(\begin{smallmatrix}+0.20\\0\end{smallmatrix}\right)$。　b S 孔的位置度公差以轴伸的轴线为基准。　c P 尺寸为最大极限值。　d R 为凸缘配合面与轴伸间的距离。

山西电机制造有限公司 Shanxi Electric Motor Manufacturing Co., Ltd.

立式安装，机座不带底脚，端盖上有凸缘(带通孔)，轴伸向下的电动机(续)

单位：mm

机座号	凸缘号	极数	安装尺寸及公差/mm																		外形尺寸/mm			
			D		E		F		G[a]		M		N		P[c]	E[d]		S[b]			T		凸缘孔数	AC	AD	HP	L
			基本尺寸	极限偏差	基本尺寸	极限偏差	基本尺寸	极限偏差	基本尺寸	极限偏差	基本尺寸	极限偏差	基本尺寸	极限偏差		基本尺寸	极限偏差	基本尺寸	极限偏差	位置度公差	基本尺寸	极限偏差					
280S	FF500	2	65	+0.030 +0.011	140	±0.50	18	0 −0.043	58	0 −0.2	500		450	±0.020	550	0	±4.0	18.5	+0.52 0	Φ1.2Ⓜ	5	0 −0.12	8	630	435	745	974
		4,6,8	75				20	0 −0.052	67.5																		1025
280M		2	65				18	0 −0.043	58																		1198
		4,6,8	75				20	0 −0.052	67.5																		1228
315S	FF600	2	65		170		18	0 −0.043	58		600		550		660			24			6	0 −0.15		645	530	900	1308
		4,6,8	80				22	0 −0.052	71																		1338
315M		2	65		140		18	0 −0.043	58																		1308
		4,6,8	80		170		22	0 −0.052	71																		1338
315L		2	65		140		18	0 −0.043	58																		1401
		4,6,8	80		170		22	0 −0.052	71																		1546
355M	FF740	2	75		140		20	0 −0.052	67.5		740		680		800			28			6			710	655	1010	1431
355L																											1576
355M		4～8	95	+0.035 +0.013	170		25		86																		1750
355L																											1940
400M	FF940	2	85				22		76		940		880	±0.028	1000									856	678	1078	1790
400L																											1980
400M		4～8	110		210	±0.57	28		100																		
400L			120				32	0 −0.062	109																		

a G=D−GE,GE的极限偏差为$(^{+0.20}_{0})$。 b S孔的位置度公差以轴伸的轴线为基准。 c P尺寸为最大极限值。 d R为凸缘配合面与轴伸间的距离。

服务承诺 *Sewice commitment*

1、双方签定的产品供销合同，我公司将严格遵守合同所规定的各项条款。

2、对于合同未涉及的问题，我公司愿积极配合贵单位及时解决。

3、当贵单位在合同某些条款履行时遇到问题，我公司愿与贵单位在不影响双方利益的前提下，共同协商解决。

4、在特殊电机产品定货时，我公司将安排设计人员与贵单位进行技术沟通，以确保产品的可靠性和实用性。

5、标准电机严格按电机产品的相关技术条件生产，保证产品的各项性能均达到标准所规定的考核值。非标电机严格按双方所签定的技术协议执行，并力求提高效率和功率因素二项节能指标。

6、如在产品质量和业务方面存在问题，我公司将以最快捷的解决方式进行处理，并承担因工作不到位所产生的费用。

7、保证为贵单位所供电机材料均为国内或国外正规企业合格产品，并经过严格的进厂检验。如贵单位需检验结果，我公司可随产品提供检验报告。

8、在关于电机性能、使用等方面的技术性咨询，我公司愿提供详细的无偿服务。